Treppengeländer

Pfosten
- Flachstahl (50 x 10 mm) als Pfosten, Obergurt und Untergurt
- grundiert und lackiert (RAL ist zu bemustern)
- Pfosten mit Fußplatte auf U-Profil geschraubt

Füllung aus Edelstahl-Seilnetz
- Maschenweite 30 mm
- Seil 1,5 mm
- Seilfarbe ist zu bemustern
- Klemmenfarbe ist zu bemustern

Handlauf
- Durchmesser 42 mm aus Edelstahl auf dem Obergurt befestigt mit 50 mm Abstand

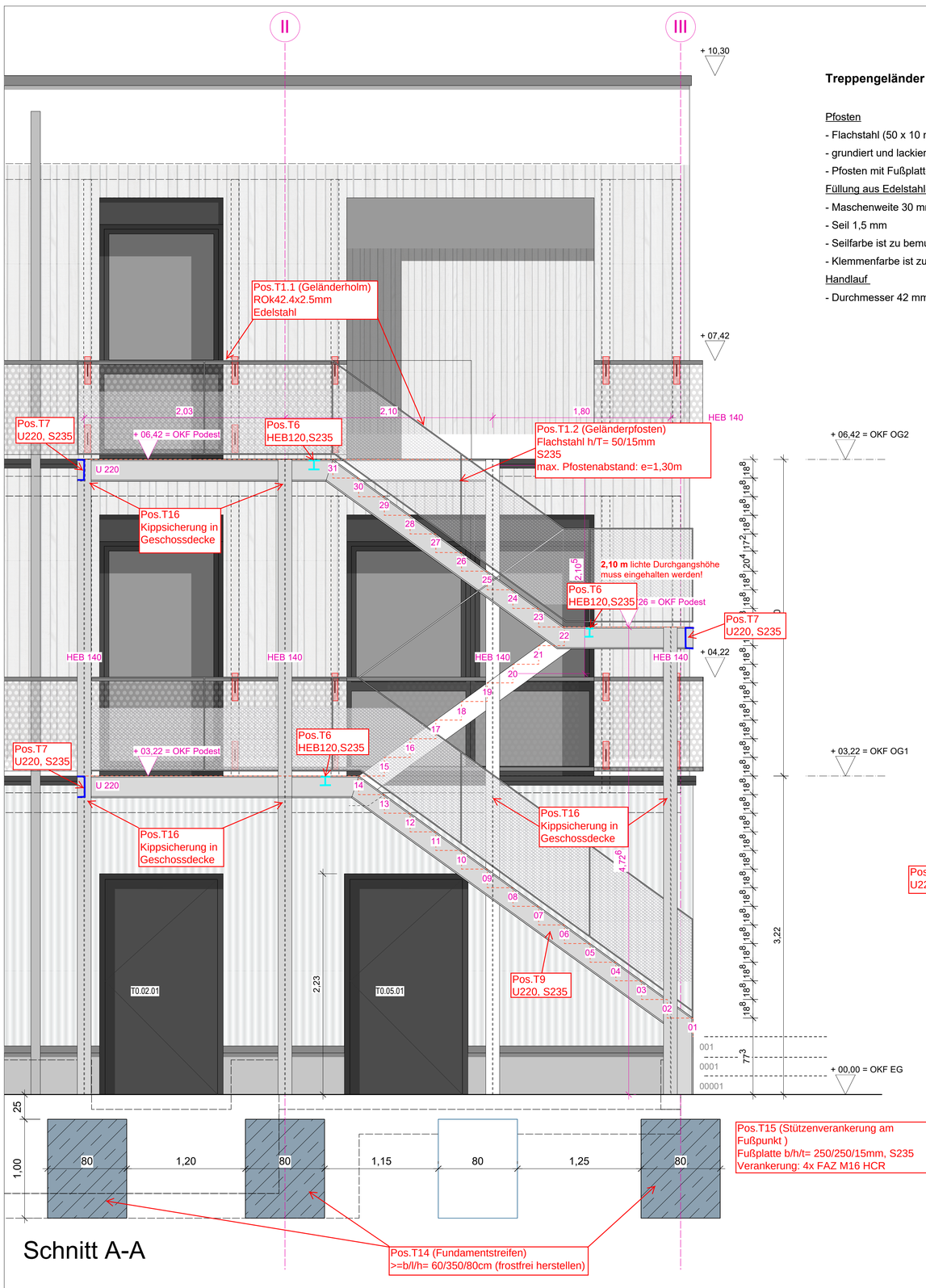

Schnitt A-A

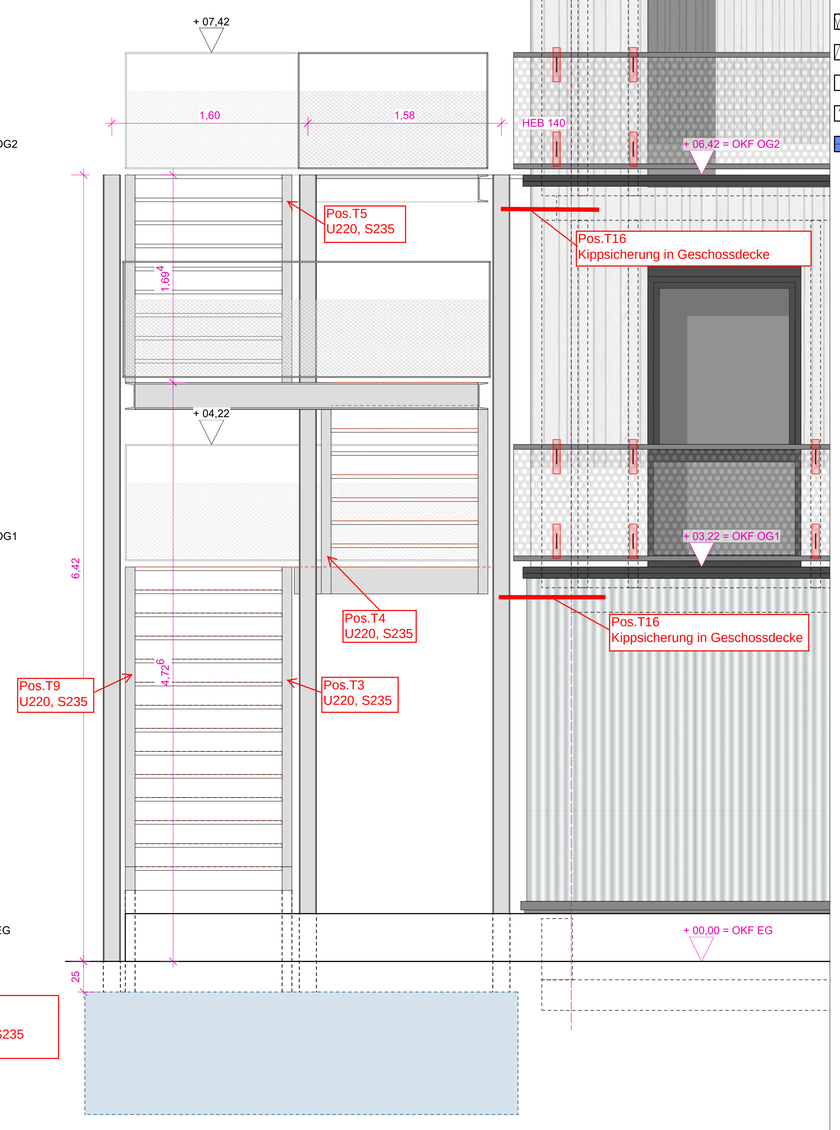

Schnitt B-B

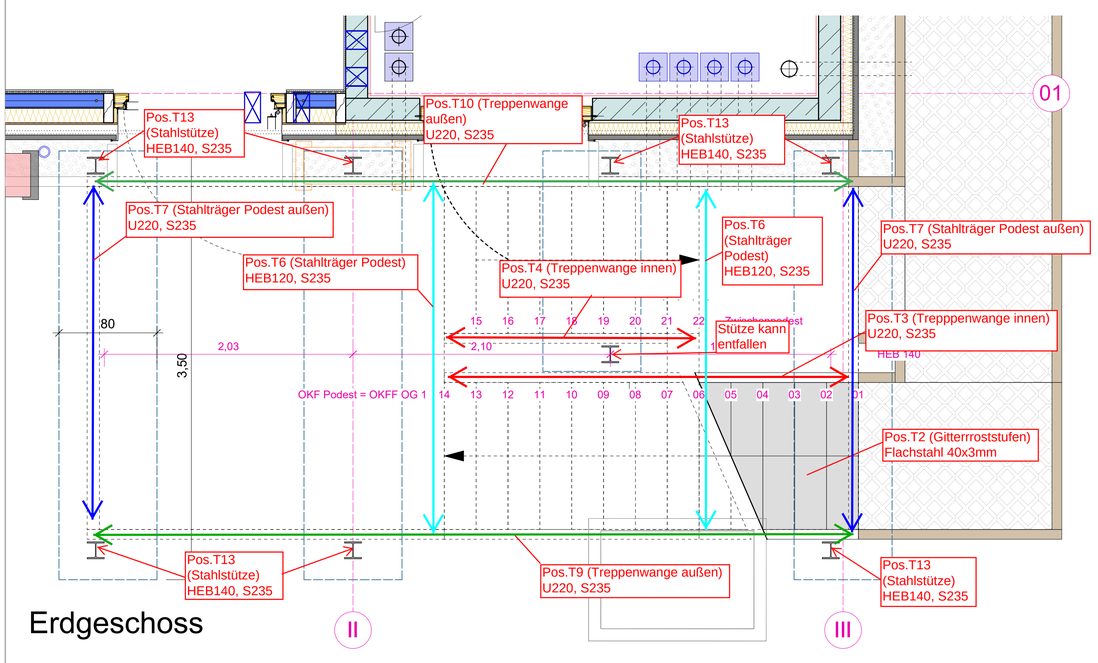

Das Profil U220 als Rahmen herstellen und auf Gehrung schweißen !

Erdgeschoss

Detail Stufen

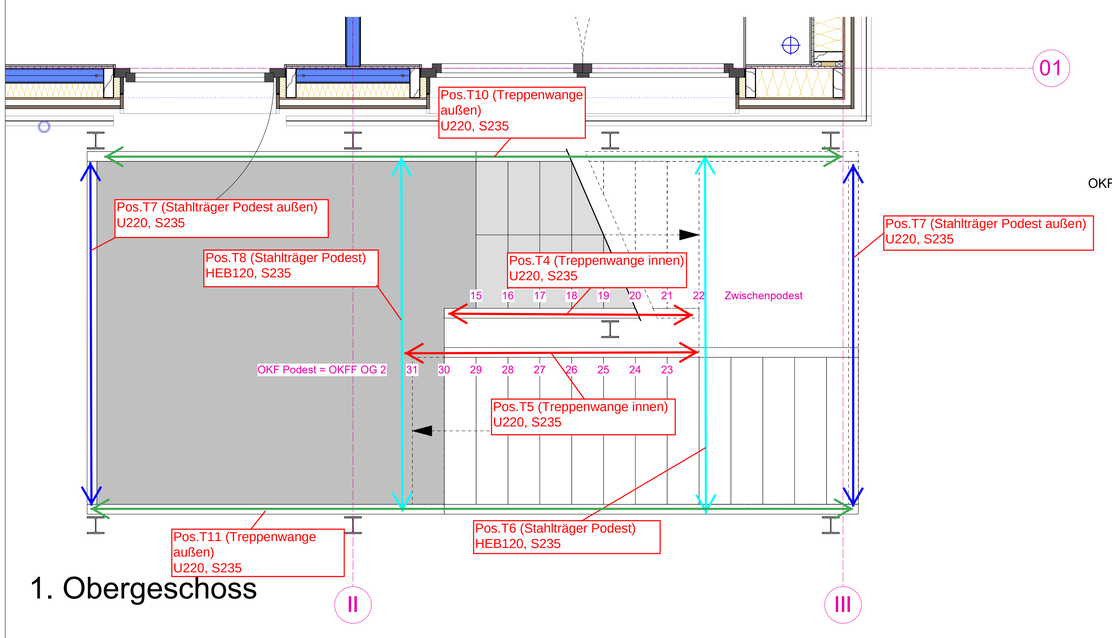

1. Obergeschoss

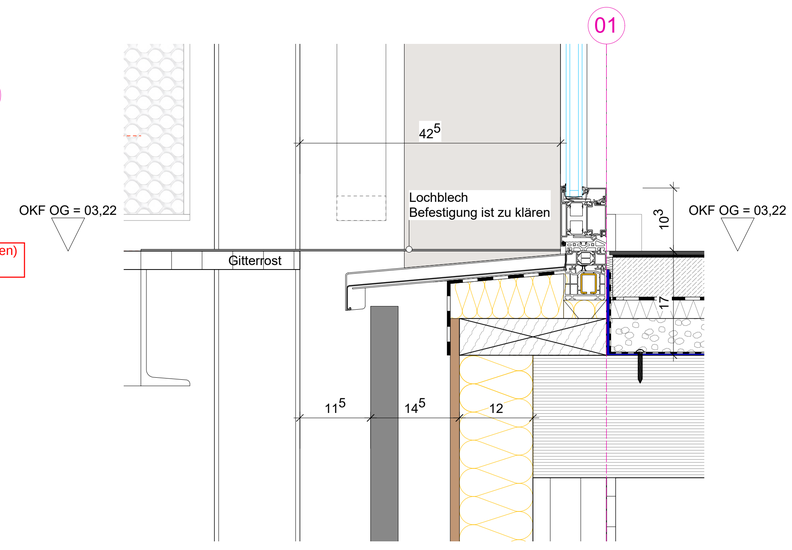

Detail Übergang Treppe Notausgang

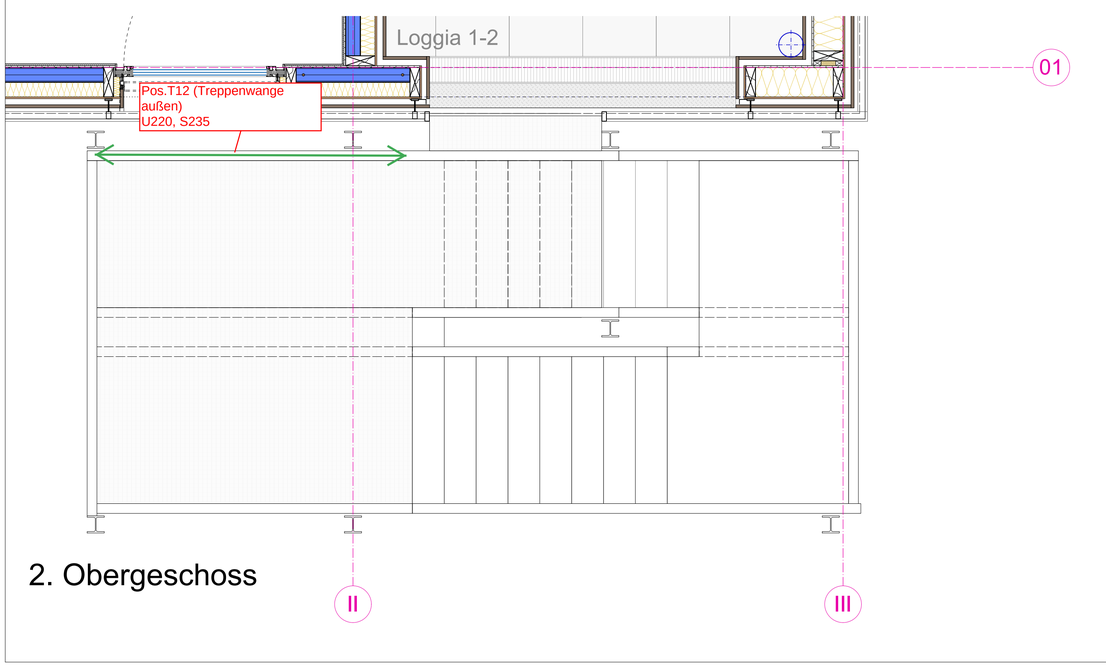

2. Obergeschoss

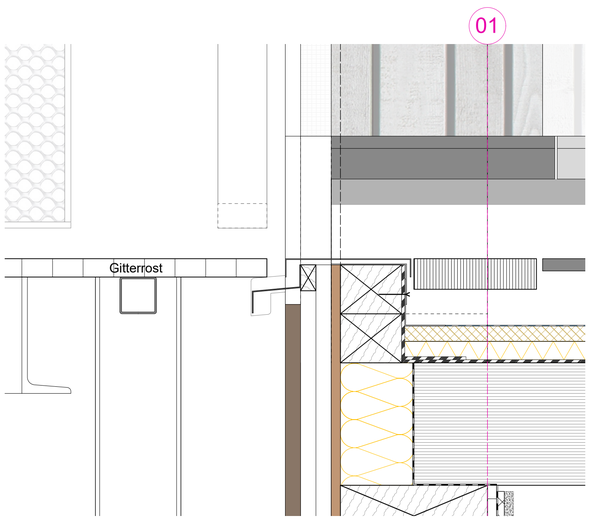

Detail Anschluss Loggia 1-2

ALLGEMEINE VORGABEN

DIESER PLAN GILT NUR IN VERBINDUNG MIT SÄMTLICHEN ARCHITEKTURPLÄNEN UND DEN ENTSPRECHENDEN FREIGEGEBENEN PLANUNGEN DER FACHPLANER DIESES PROJEKTES!

ALLE PLANINHALTE, ANGABEN UND MAßE SIND VOR BEGINN DER ARBEITEN VOM UNTERNEHMER VERANTWORTLICH ZU PRÜFEN, MIT DER ÖRTLICHKEIT ZU VERGLEICHEN UND DIFFERENZEN DER BAULEITUNG MITZUTEILEN UND ZU KLÄREN!

ERGÄNZENDE ANGABEN SIND DEN UNTERLAGEN DER FACHPLANER ZU ENTNEHMEN: BRANDSCHUTZKONZEPT, BODENGUTACHTEN, SCHLITZ- UND DURCHBRUCHSPLÄNE, BAUTEILKATALOG, SCHAL-UND BEWEHRUNGSPLÄNE, PLÄNE DER AUSSENANLAGE, DER HAUSTECHNIK UND DER LOGISTIK!

BEI KERNBOHRUNGEN SIND DIE PLÄNE DES STATIKERS MASSGEBLICH. KERNBOHRUNGEN SIND VOR DER AUSFÜHRUNG MIT DER BAULEITUNG UND DEM STATIKER ABZUSTIMMEN.

HÖHENKOTEN IM AUSSENBEREICH SIND DER AUSSENANLAGENPLANUNG ZU ENTNEHMEN!

TÜRBREITEN SIND ROHBAUMASSE, TÜR- UND BRÜSTUNGSHÖHEN BEZIEHEN SICH AUF OKFF BIS UK ROH-STURZ BZW. OK ROH-BRÜSTUNG!

ALLE NICHTTRAGENDEN RAUMHOHEN INNENWÄNDE SIND GLEITEND AN DIE BETONDECKE ANZUSCHLIESSEN!

LEGENDE

- Stahlbeton
- Beton - Fertigteil
- unbewehrter Beton
- BSP
- Dämmung - weich
- Dämmung - hart
- BD Bodendurchbruch
- WD Wanddurchbruch
- BSP Wand aussteifend
- OSB Platte
- DWD Platte
- Trockenbau
- Putz / Lehmputz
- Holzständerwerk

Nordpfeil

-122,983° gedreht

0,00 = 106,00 üNN

Index	Änderung	DATUM	NAME

BAUVORHABEN

Neubau einer Energiezentrale im Brainergypark Jülich

An der deutschen Welle
52428 Jülich
Germany

BAUHERR

Brainergy Park Jülich GmbH
Am Brainergypark 1
52428 Jülich
Deutschland

Ansprechpartner:
Jan Stichtenoth

Geschäftsführung:
Prof. Dr. Bernhard Hoffschmidt,
Dr. Arndt Brauckmann

DATUM / UNTERSCHRIFT

ARCHITEKT

cm.build.ing GmbH
Helmholtzstraße 24
52428 Jülich
Germany

Tel +49 2461 - 981098 -0
Fax +49 2461 - 981098 -99
www.cmbuilding.de
info@cmbuilding.de

DATUM / UNTERSCHRIFT

GEZEICHNET	DATUM	PLAN
LK	01.04.2026	Treppe Außen
POJEKTNUMMER: 24 10 21	PLANGRÖSSE: A0	
LEISTUNGSPHASE: LP5	MASSSTAB: 1:5, 1:25	

EJD-ARC-LP5-DT-TA-531-00-V

Pos.T16

Außentreppe Kippsicherung 5840

2x Kippsicherung an Pfosten in Geschossdecke je Ebene

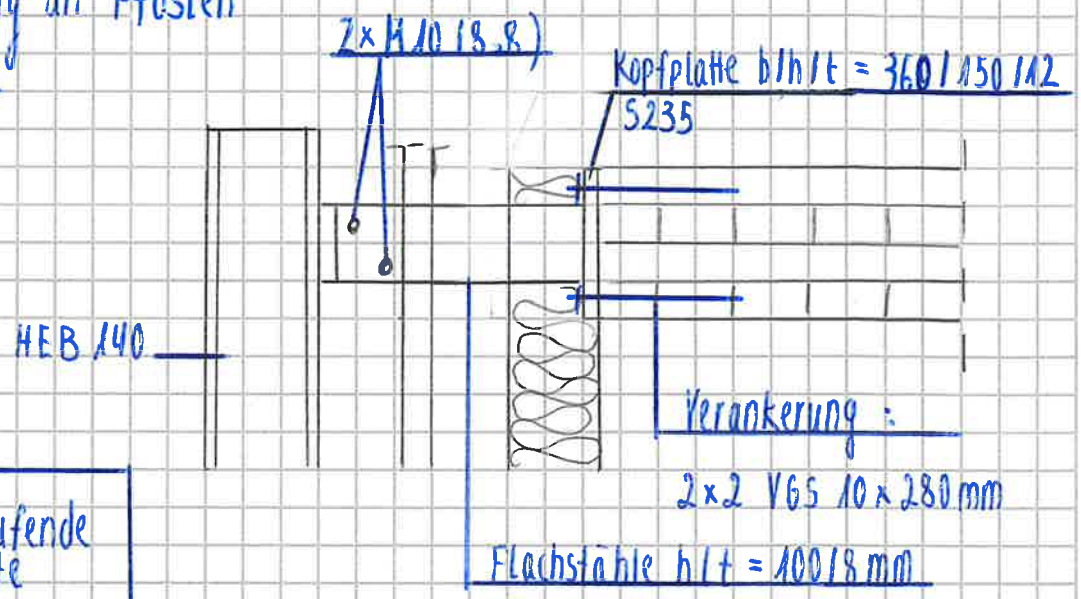
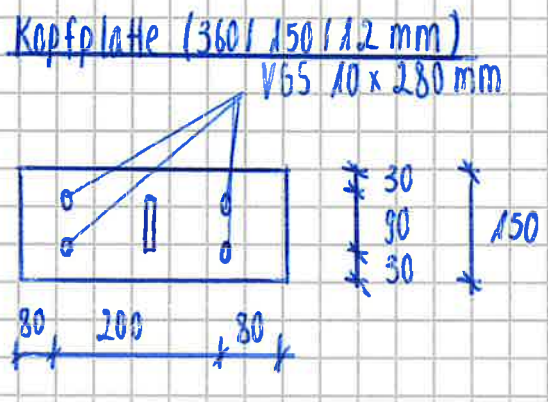
4 mm umlaufende Schweißnähte